KUNGÖRELSE

Ansökan om bygglov för avloppspumpstation i Kolarvik

Miljö- och byggnadsnämnden i Enköping har fått in en ansökan om nybyggnad av avloppspumpstation på fastigheten Sycklinge 1:71. Förslaget innebär en avvikelse gällande placering av avloppspumpstation på naturmark – mark avsedd för naturområde enligt gällande detaljplan.

Innan miljö- och byggnadsnämnden fattar ett beslut kan du lämna skriftliga synpunkter på ärendet. Handlingarna som hör till ärendet finns hos kontaktcenter på Torggatan 21 i Enköping och på enkoping.se/anslagstavla. För att vi ska kunna ta ställning till dina synpunkter behöver vi dem senast 10 december 2021.Skriv att synpunkterna rör ärende 2021-902, Sycklinge 1:71. Skicka dina synpunkter via e-post till bygglov@enkoping.se eller per brev till:

Enköpings kommun
Miljö- och byggnadsförvaltningen
745 80 Enköping

ENKÖPINGS KOMMUN

Dnr BYGG 2021-000902 – Ankom 2021-11-22

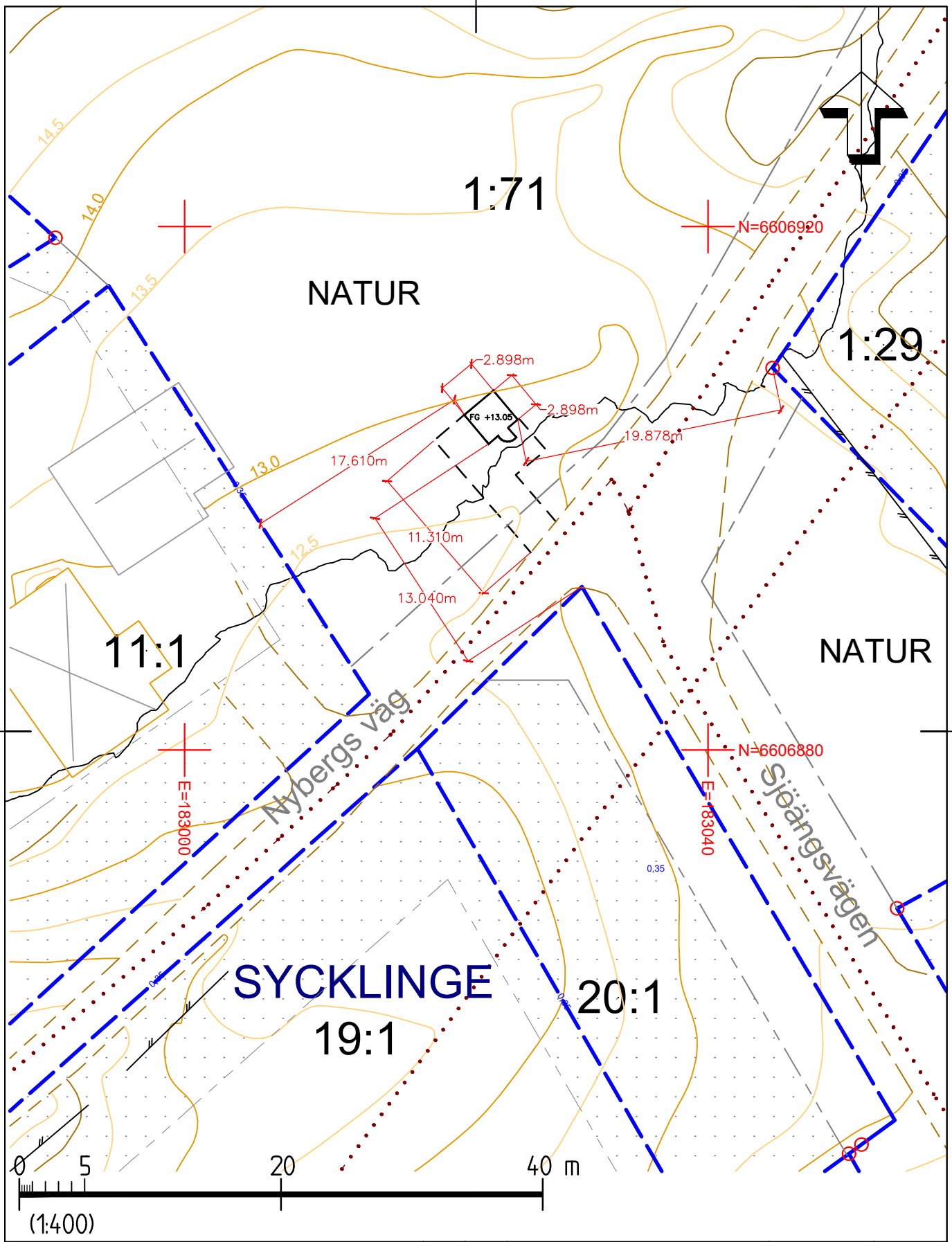

A		KOMPLETTERING	2021-11-19	SEDLLU
BET	ANT	ÄNDRINGEN AVSER	DATUM	SIGN

Sweco Sverige AB
Lasarettsgatan 3
891 33 ÖRNSKÖLDSVIK
Org.nr. 556767-9849, säte Stockholm
www.sweco.se

SWECO

SITUATIONSPLAN

VA-utbyggnad Enköping, Kolarvik-Sjöängarna
Avloppspumpstation Sjöängsvägen, Sycklinge 1:71
Detaljplan 1077 laga kraft 2002-03-14

UPPDRAGSNUMMER	RITAD/KONSTR AV	GRANSKAD AV
30008545-007	L.Andersson	SEDLLU

DATUM
2021-09-23

ANSVARIG
D.Lundkvist

SKALA
1:400

RITNINGSNUMMER	BET
SYCKLINGE 1:71	A

FILNAMN
:\\sefonfs003\projekt\21567\13009496_VA_Utbyggnad_Enköping\007_Omvandlingsområde_Kolarvik_Sjöängarna\10 Arbetsmtrl_dok\01 Underlag\0103 Underlag bygglov\APS Sjöängsvägen.dwg
DATUM, TID, UTSKRIVEN AV: 2021-11-19 8:52, Lundkvist, Daniel

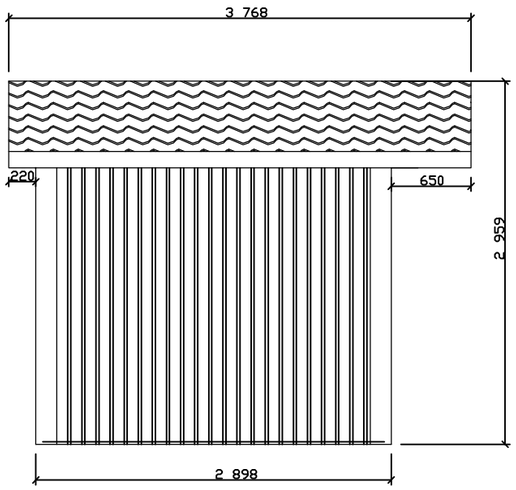

FASAD LÄNGSIDA

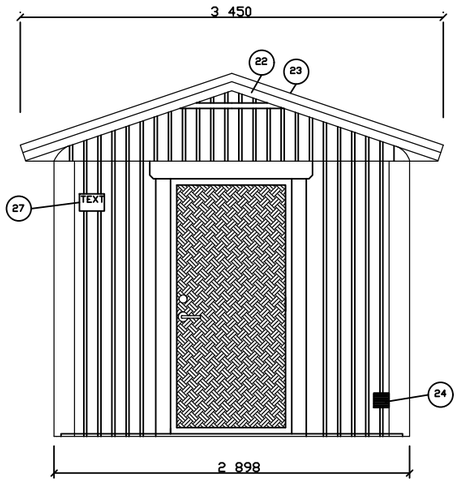

FASAD GAVEL

1	TRANSPORTKLOTS			
2	SYLLTÄTNING	95 MM	PAROC	UNS 37z
3	SYLL	45X95		YTTERVÄGG
4	VÄGGSKIVA	12 MM		V 313 FOLIERAD
5	ISOLERING	95 MM		YTTERVÄGG
6	YTTERVÄGGSREGEL	45X95		YTTERVÄGG
7	VINDTÄTNING		PAROC	VINDTÄT 8440-00
8	HAMMARBAND	45X95		YTTERVÄGG
9	TAKSTOL	45X70		YTTERTAK
10	BJÄLKLAGSISOLERING	120+50 PAPP		YTTERTAK
11	INNERTAKSSKIVA	12 MM		V 313 FOLIERAD
12	UNDERLAGSTAK		PAROC	U-TAK 8441-00
13	BÄRLÄKT	45X70		YTTERTAK
14	LYFTBALK	HEA 120		
15	LYFTSTROPP			YTTERTAK
16	NOCKPLÅT			YTTERTAK
17	YTTERTAKSPLÅT	TEGELPROFILERAD		YTTERTAK
18	INSEKTSNÄT			TAKFOT
19	BÄRLINA	45X120		INFÄST.TAKBALK
20	SPIKREGEL	34X70		YTTERVÄGG
21	Z-PANEL	21X120		YTTERVÄGG
22	VINDSKIVA	21X145		YTTERTAK
23	VINDSKIVEPLÅT			YTTERTAK
24	VENTILGALLER	100X100X25 GLV		YTTERVÄGG UTV.
25	TALLRIKSVENTIL	100 PVC		YTTERVÄGG INV.
26	YTTERDÖRR	10-21 HÖGER		YTTERVÄGG
27	SKYLT	FLYGT		YTTERVÄGG UTV.

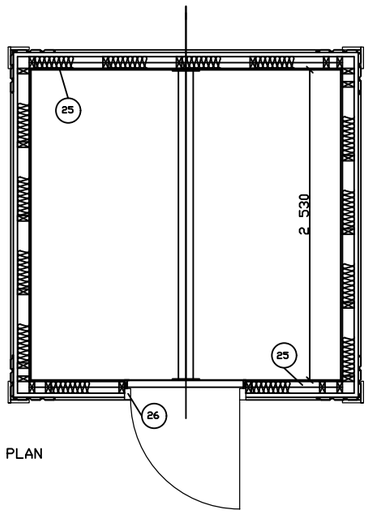

PLAN

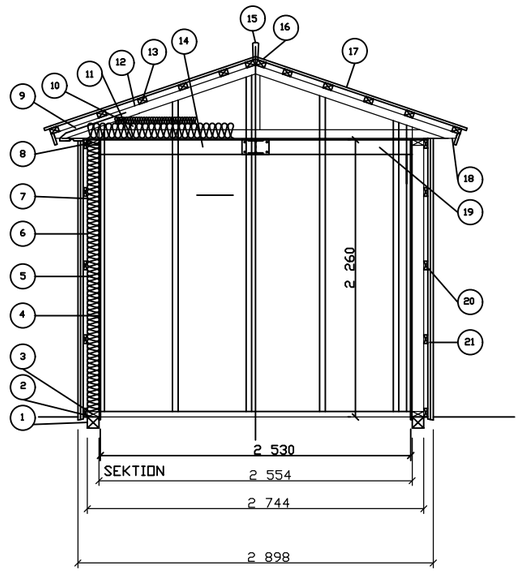

SEKTION

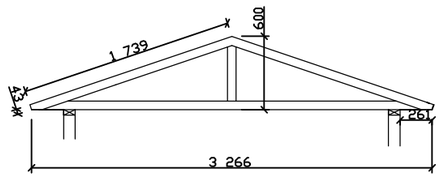

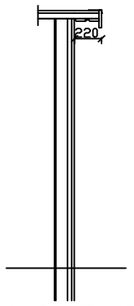

GAVELÖVERHÄNG

Designed by	EX approved by	Draft PT	Weight	A-class	M-class
Checked by	Date 20210930	Denomination FASADRITNING AVLOPPSPUMPSTATION SYCKLINGE 1:71		Material	
Drawn/Redrawn by PT				Blank	
Applicable to				Treatment	
		This document may not, without our permission, be copied, shown or handed out to competitors or any other unauthorized persons.		Scale 1:50	
AUTOCAD DRAWING		Approval	Drawing No SYCKLINGE 1:71 FASAD		Rev

0 1 2 3 4 5 m
(1:50)

A3

SECAD X.XX

Dnr BYGG 2021-000902 – Ankom 2021-10-25

ENKÖPINGS KOMMUN

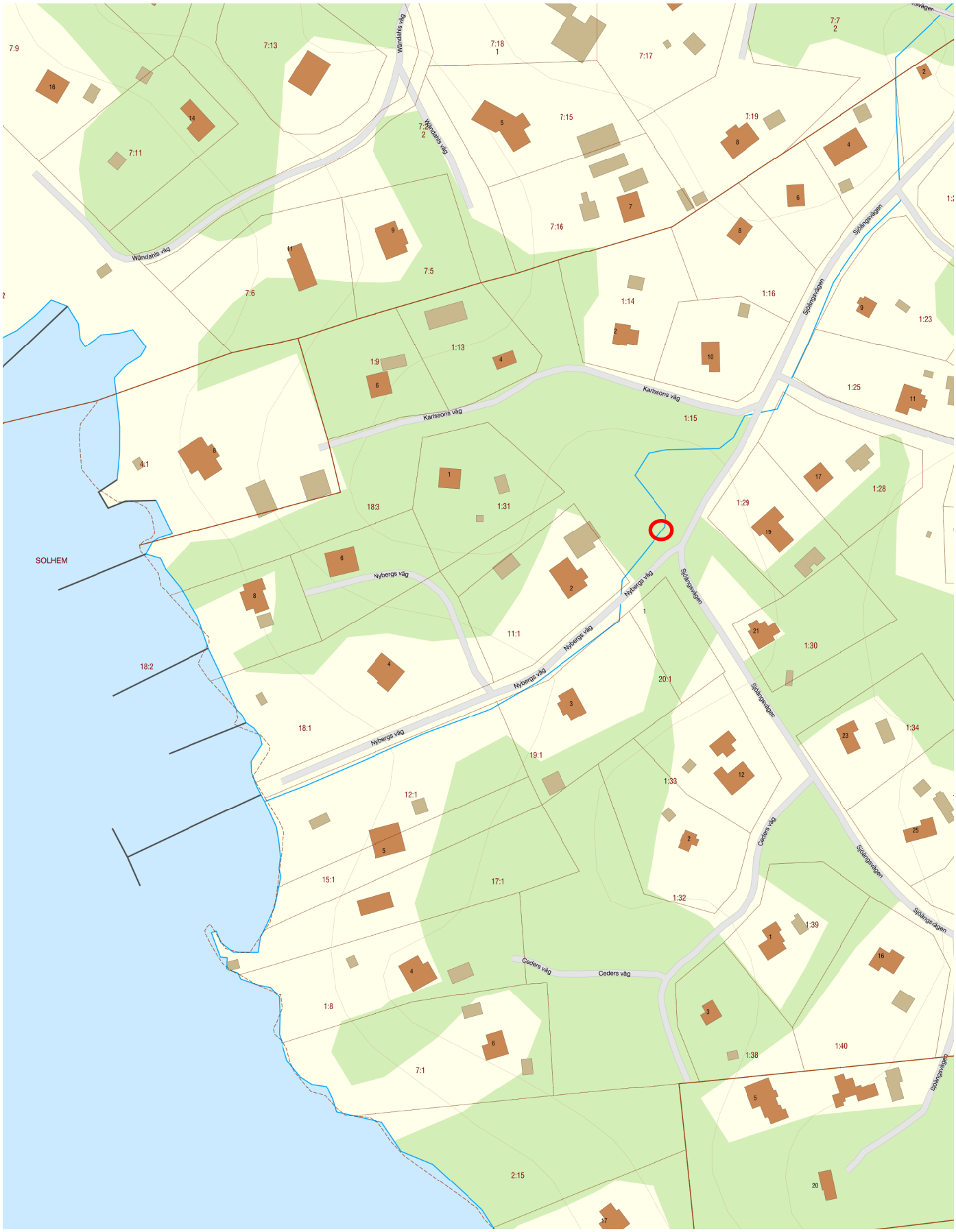

© Enköpings kommun, © Lantmäteriet MS2006/02842 1:2000

0 20 40 60m